AERODINÂMICA
Tubulações Termoplásticas

# Válvula Esfera Pneumática
# PP

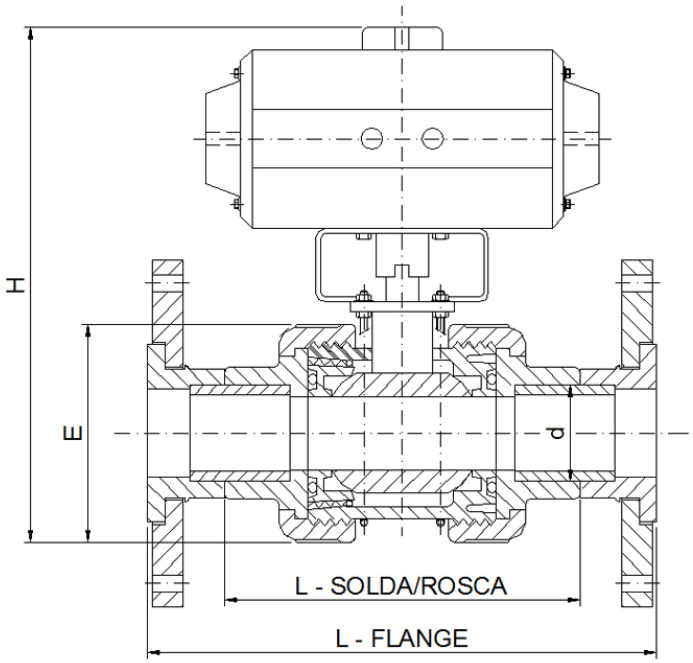


| DN (pol) | d | Código | L Solda | L Rosca | L Flange | H | E | Peso (kg) |
|---|---|---|---|---|---|---|---|---|
| 1/2" | 20 | 33112005 | 84 | 84 | 120 | 187 | 46 | 1.7 |
| 3/4" | 25 | 33112007 | 112 | 112 | 156 | 208 | 67 | 1.7 |
| 1" | 32 | 33112010 | 127 | 127 | 187 | 208 | 67 | 1.8 |
| 1.1/4" | 40 | 33112012 | 150 | 150 | 210 | 237 | 93 | 2.0 |
| 1.1/2 | 50 | 33112015 | 159 | 159 | 221 | 237 | 93 | 2.1 |
| 2" | 63 (60) | 33112020 | 190 | 190 | 274 | 255 | 112 | 2.5 |
| 2.1/2" | 75 | 33112025 | 224 | 224 | 318 | 310 | 149 | 4.5 |
| 3" | 90 (85) | 33112030 | 273 | 273 | 367 | 363 | 181 | 7.2 |
| 4" | 110 | 33112040 | 315 | 315 | 433 | 420 | 223 | 10.2 |

**Obs.:** Todas medidas acima estão em milimetros (mm) , salvo indicação contrária.

Tolerância considerada nas medidas acima: ± 2mm

Pressão do ar comprimido recomendada para acionamento dos atuadores: 6 - 8 bar.

Consulte-nos sobre acessórios para os atuadores : monitores de posição , solenóides piloto , filtros reguladores , entre outros.

As imagens acima são meramente ilustrativas.